Candélabre 12 M MIMOUSA H10m B191 T60 AV CR Quadriple OC H2m S2m T60-PP

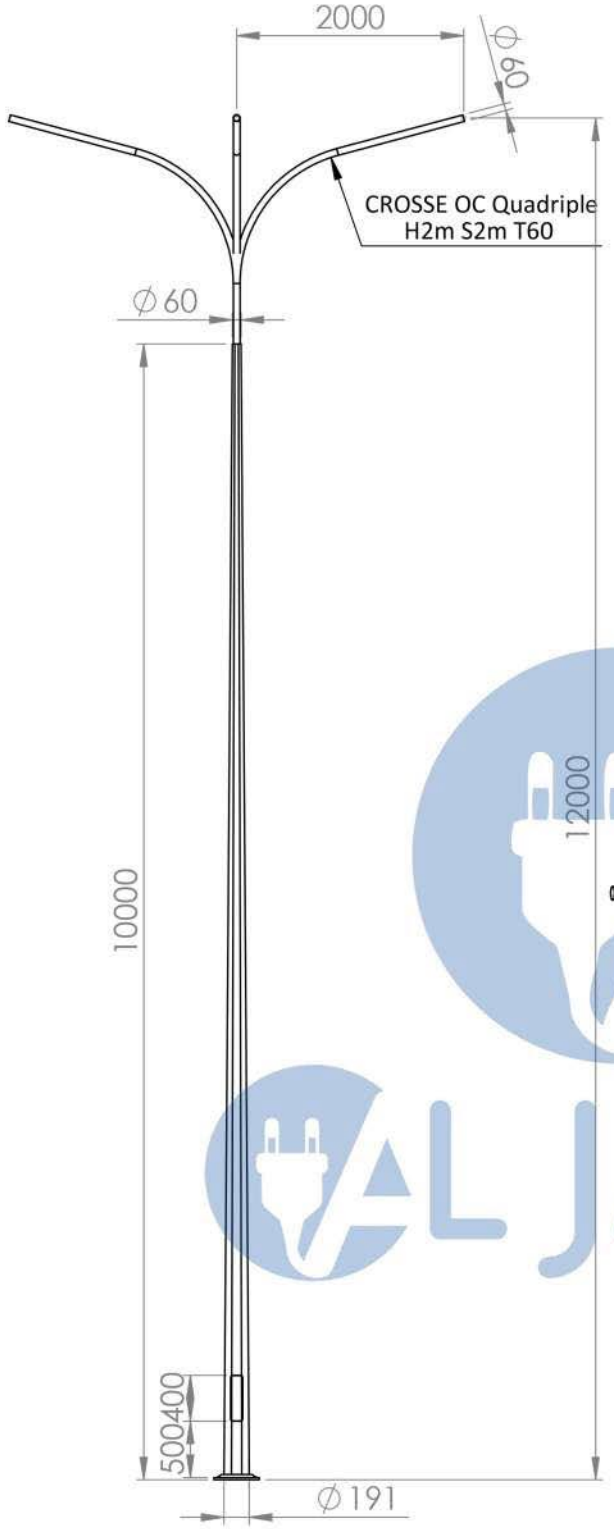

ECHELLE 1 : 60

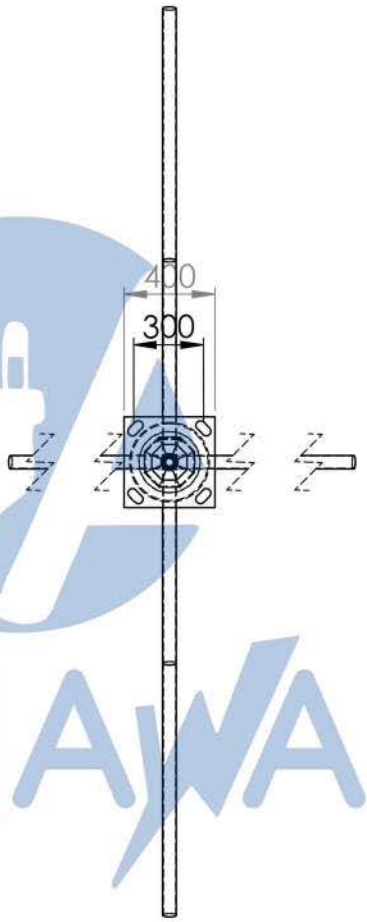

ECHELLE 1 : 30

ECHELLE 1 : 60

4 Tiges D20/600

0	M.TAMAR	13/10/2022	CREATION DU PLAN	A.ELLIALI	13/10/2022

marcont STRUCTURES	Zone industrielle Bouznika Lot N°186 province de Benslimane Maroc	COPIE OU COMMUNICATION INTERDITE DIMENSIONS EN MILLIMETRES	
CLIENT	MARCONT-STRUCTURES	Matiere:	Acier S235JR
FINITION :	MIMOUSA H10m T60 Base191 Avec Cr Quadriple OC S2m H2m T60	Traitement: Galvanisation	REVISION 0
TOLERANCE GENERALE ± :	EN40-2	A4	ECHELLE 1:100